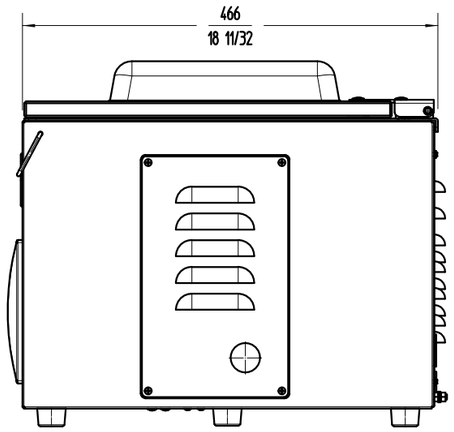

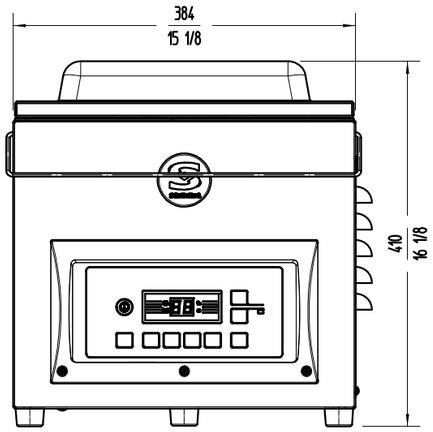

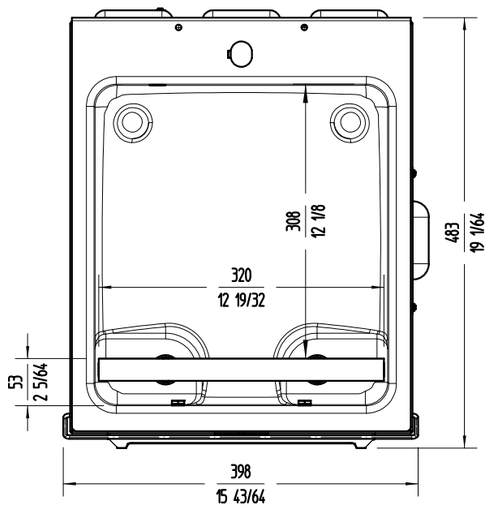

Nº	DESCRIPCION MODIFICACION	FECHA

	Fecha	Nombre	TOL. GENERALES DE MECANIZADO PARA COTAS SIN TOLERANCIA	SAMMIC S.L.		
Realizado	14/11/2016	IMU				
V.°B.°			2000 > 1500 -> ±2 1500 > 750 -> ±1 750 > 100 -> ±0.5 100 > 1 -> ±0.2			
ESCALA	1:7			Nº de PLANO 2953321	REV. 0	VER. 0

DESCRIPCION	CODIGO
FICHA ENVASADORA SE-300	0034006
MAQUINA	PROYECTO_MODELO
MAQUINA	SE/SU-300